StyleView® SV41
电子医疗档案（EMR）手推车，带液晶显示器安装架

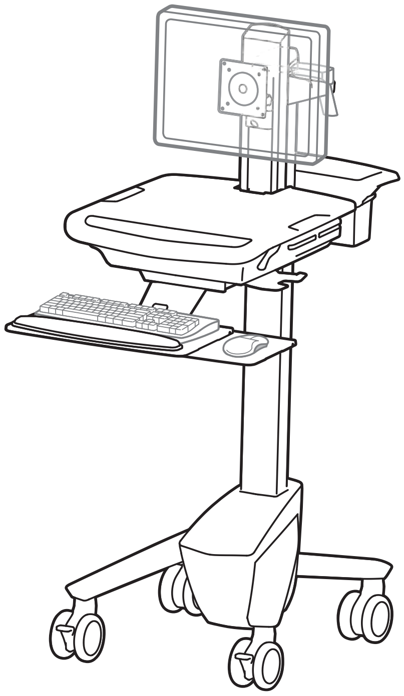

For the latest User Installation Guide and StyleLink Software Download please visit:
Encontrará la versión más reciente del manual de instalación del usuario y el software de StyleLink en:
Si vous souhaitez télécharger le dernier manuel d’installation de l’utilisateur ou le logiciel StyleLink, rendez-vous sur :
Den neuesten Installationsleitfaden für Benutzer sowie den neuesten StyleLink-Softwaredownload finden Sie unter:
Voor de nieuwste Installatiehandleiding voor de gebruiker en voor het downloaden van StyleLink-software gaat u naar:
Per scaricare le versioni più recenti del manuale di installazione e del software StyleLink, andare al sito:
De senaste versionerna av installationshandledningen och nedladdning av programvaran för StyleLink finns på:
最新版ユーザインストールガイドとスタイルリンク ソフトウェアは次のサイトでダウンロードできます。
请从下列地址获取最新版本的用户安装指南和 StyleLink 软件下载：
사용자 설치 안내서 및 StyleLink 소프트웨어 다운로드는 다음 웹 사이트에서 제공하고 있습니다.

http://4support.ergotron.com

User's Guide - English
Guía del usuario - Español
Manuel de l’utilisateur - Français
Gebruikersgids - Nederlands
Benutzerhandbuch - Deutsch
Guida per l’utente - Italiano
Användarhandbok - svenska
ユーザーガイド：日本語
用户指南 ：汉语
사용자 안내서 : 대한민국

特点和规格 **2**
安装 .... **3 - 7**
即插即用 **6-7**
调节 **8-9**
手推车存放 **10**
人体工程学 **10**
维护和安全性 **11**
尺寸 **12**

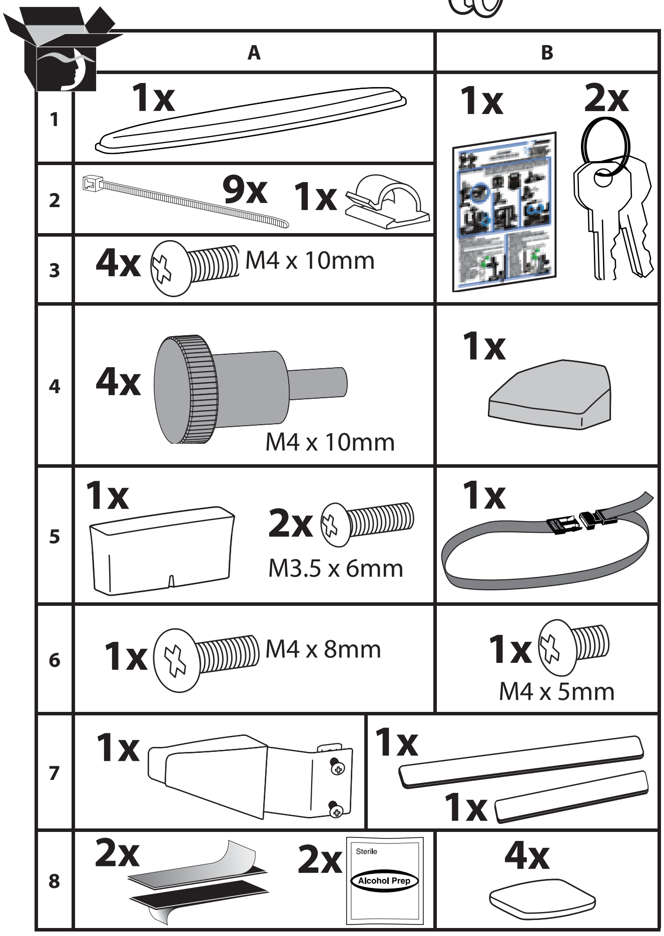

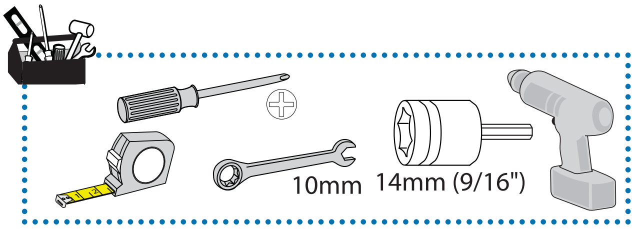

For service and warranty visit www.ergotron.com
Si desea información de servicio y garantía, visite www.ergotron.com
Pour toute question concernant la garantie ou le service client, consultez www.ergotron.com
Weitere Informationen zu Service und Gewährleistung erhalten Sie unter www.ergotron.com.
Ga voor service en garantie naar www.ergoton.com
Per assistenza e la garanzia visitare www.ergotron.com
Gå in på www.ergotron.com för service och garanti
サービスおよび保証について詳しくは、www.ergotron.com をご覧ください。
有关服务和保修，请访问 www.ergotron.com

www.ergotron.com
USA **1-800-888-8458**
Europe **+31 (0)33-45 45 600**
China **86-769-86018920**

⚠ 警告

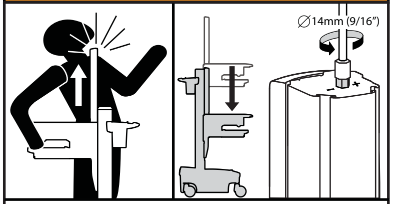

撞击危险！

手推车移动会导致挤压和割伤。
先将升降张力调节至最小，然后再：
- 卸除所安装设备
- 装运手推车
- 存放手推车

要将升降张力调节至最小：
1. 将工作台面降至最低位置。
2. 逆时针旋转升降杆顶部的调节螺母，直到转不动为止（调节可能需要旋转 40-60 度）。

不留心此警告可能会导致严重的人身伤害或财产损坏！
欲了解更多信息或说明，请参阅 http://4support.ergotron.com 上的产品指南或致电 1-800-888-8458 联络 Ergotron 客户服务。

822-052

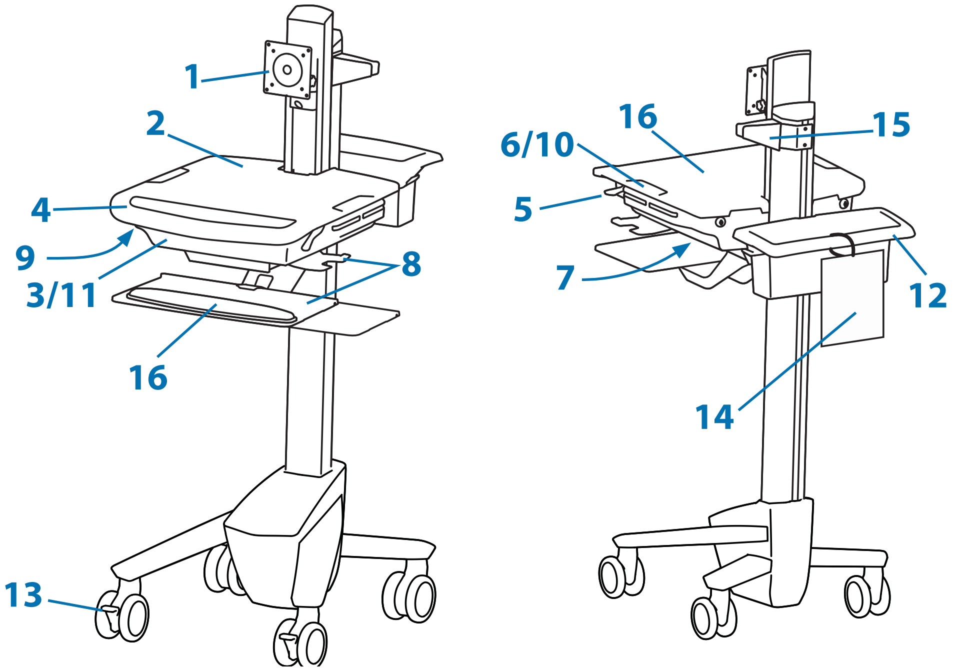

1. 高度可调节的液晶显示器安装件将液晶显示器或平板电脑与 75x75 或 100x100mm 安装接口连接在一起
2. 工作台面
3. 安全的存储空间，可放置 95 毫米（3.75 英寸）以下厚度的笔记本电脑、简易型客户端或主机
4. 前把手
5. 高度调节装置
6. ¡° 即插即用¡±按钮用于将电脑从休眠模式唤醒
7. USB 接口用于连接键盘和鼠标 USB 连接线
8. 键盘托架可滑出和倾斜，并允许利用附接的鼠标袋右手或左手操作鼠标
9. 键盘照明灯位于前把手下方
10. 键盘照明灯开关
11. 理线装置和储物盒存放过长的电缆及电源
12. 储物篮和后把手
13. 前锁定万向轮
14. 快速参考卡
15. 条码枪固定座
16. 工作台面和腕托上的抗菌涂层

FCC 合规声明
根据 FCC 规则第 15 部分的规定，本手推车经测试证实符合 A 级数字装置的限制条件。这些限制是为了提供合理保护，以防止在商业环境中操作设备时造成有害干扰。本设备产生、使用并可能辐射射频能量，如果未按说明手册进行安装和使用，可能会对无线电通信造成有害干扰。在住宅区使用本设备可能会造成有害干扰，这种情况下，用户应自费解决干扰问题。
未经 Ergotron, Inc.明确许可的变更或改变可能让用户丧失操作本设备的权限。
请与 Ergotron 联系获得完整的 EMC 兼容性资料。

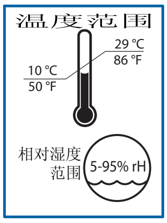

工作

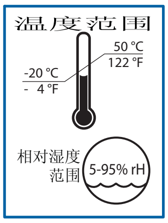

储存

可承重量

带液晶显示器独立升降功能：	不带液晶显示器独立升降功能：
<14 lbs (6.4 kg)	**20 lbs (9 kg)*** * 请见¡° 如何取消液晶显示器独立升降调节功能¡±部分

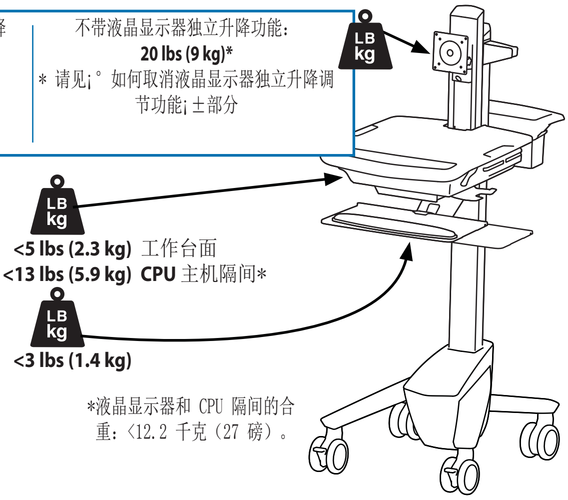

*液晶显示器和 CPU 隔间的合重：<12.2 千克（27 磅）。

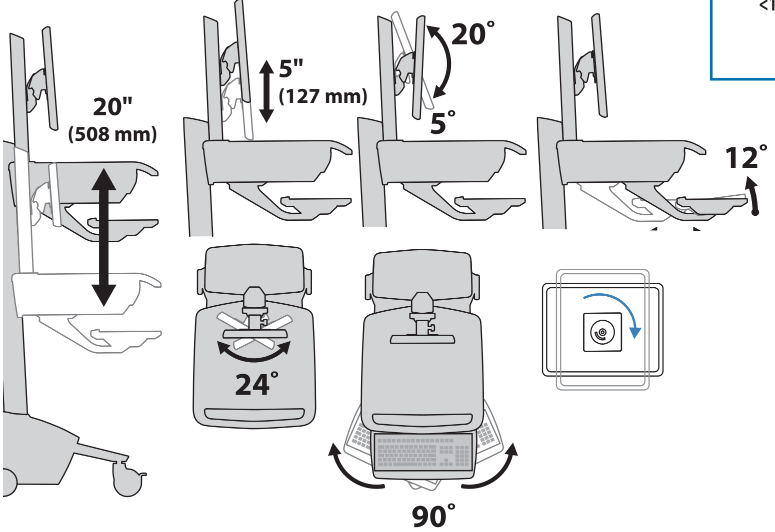

⚠ 小心：如果液晶显示器和主机的总重量超过 12.2 千克（27 磅），那么必须用通用主机固定座配件（需另外订购）将主机安装在手推车的后部。

1 a

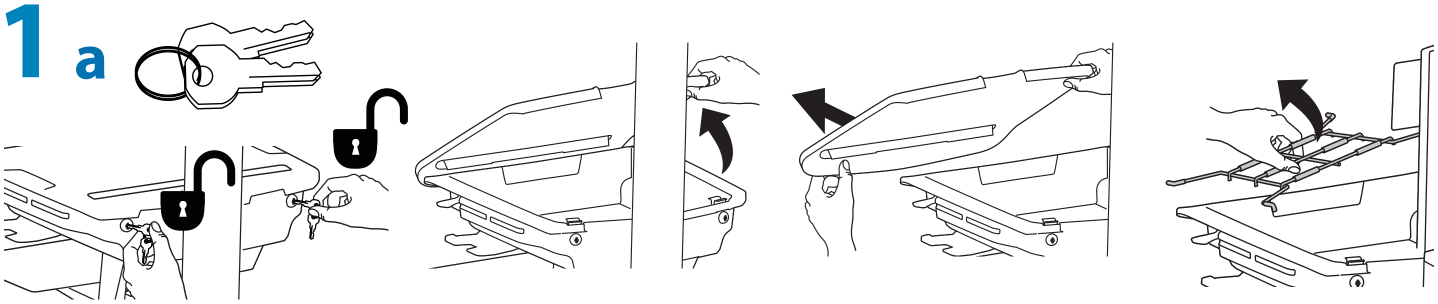

b

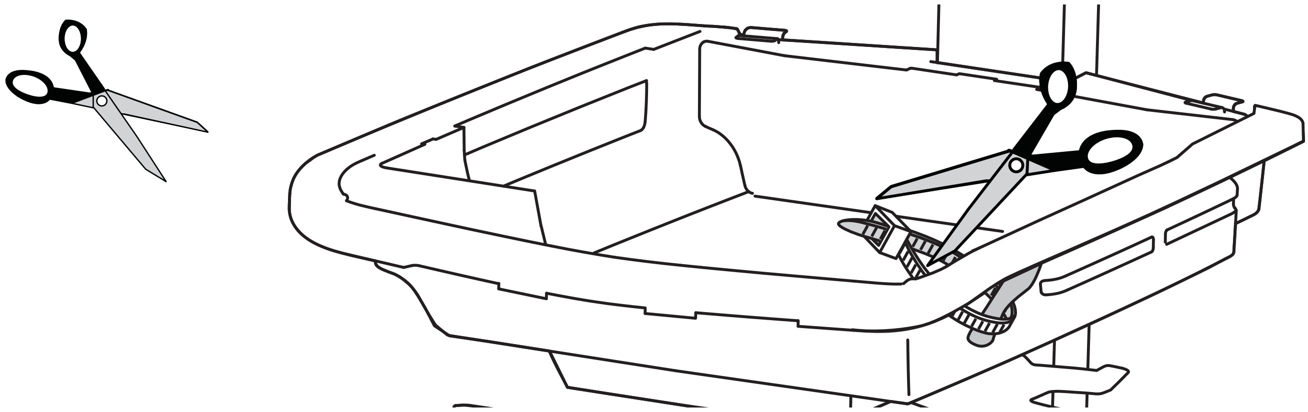

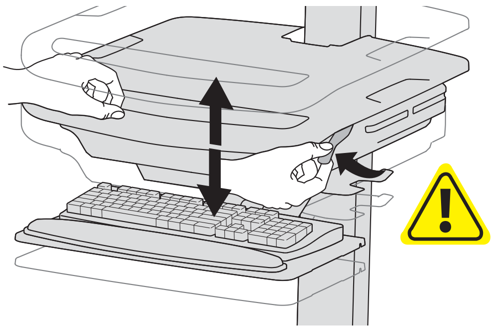

释放锁定装置移动升降杆。

2 a

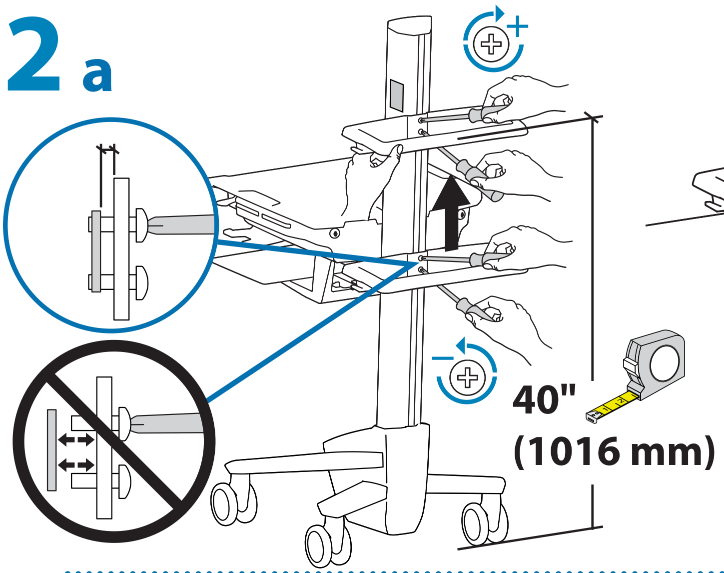

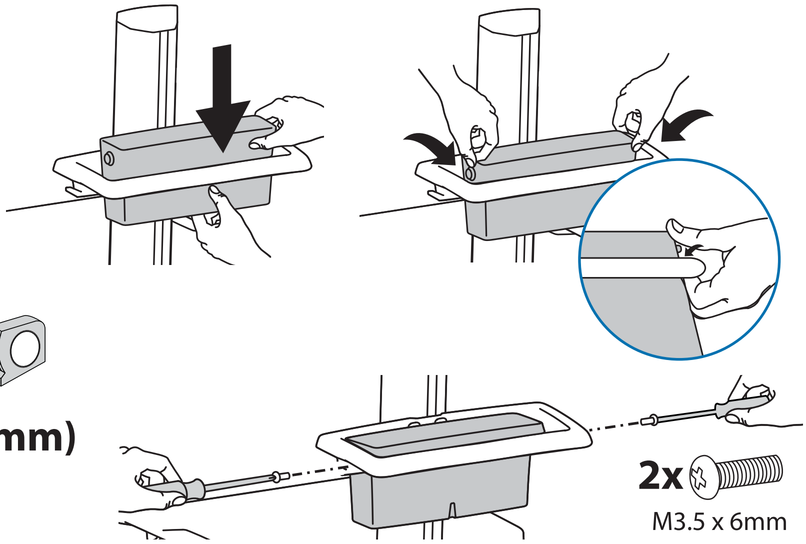

b

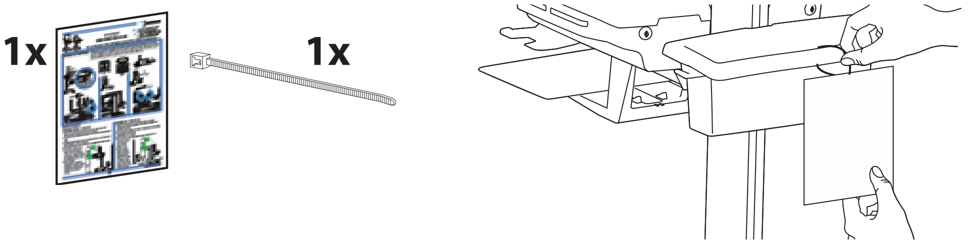

3

a

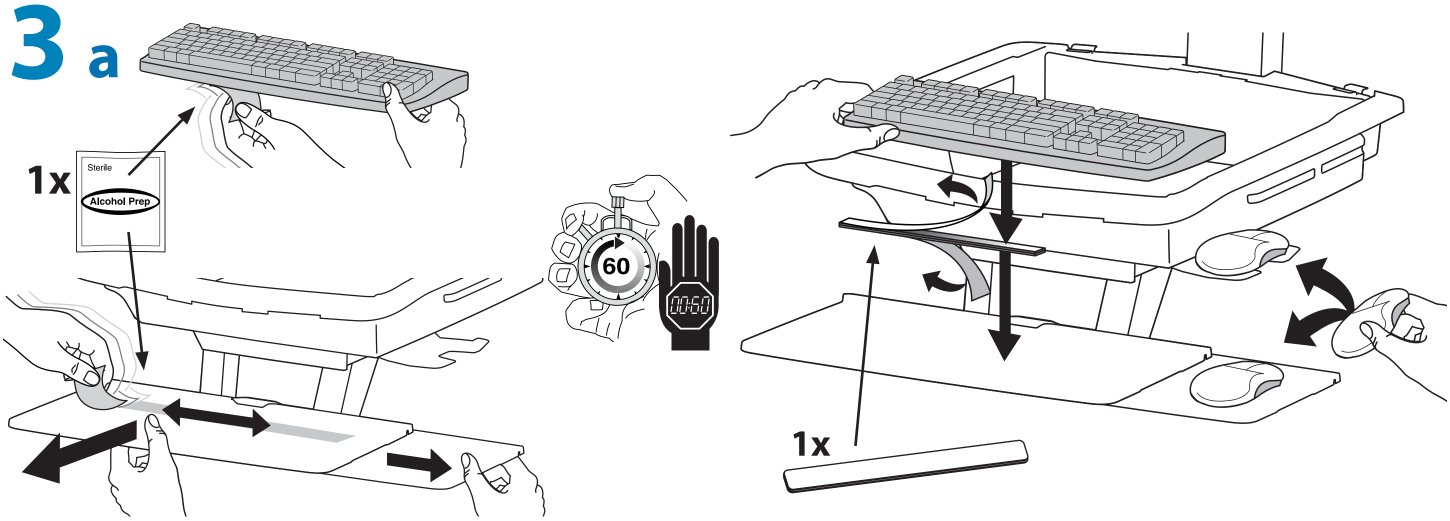

b

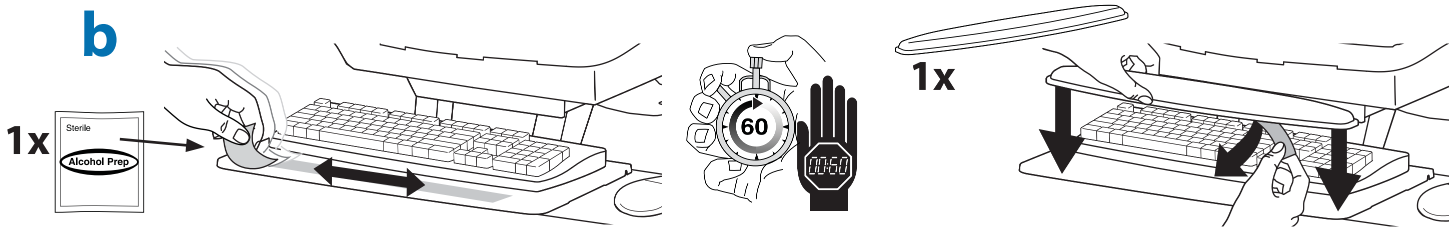

c

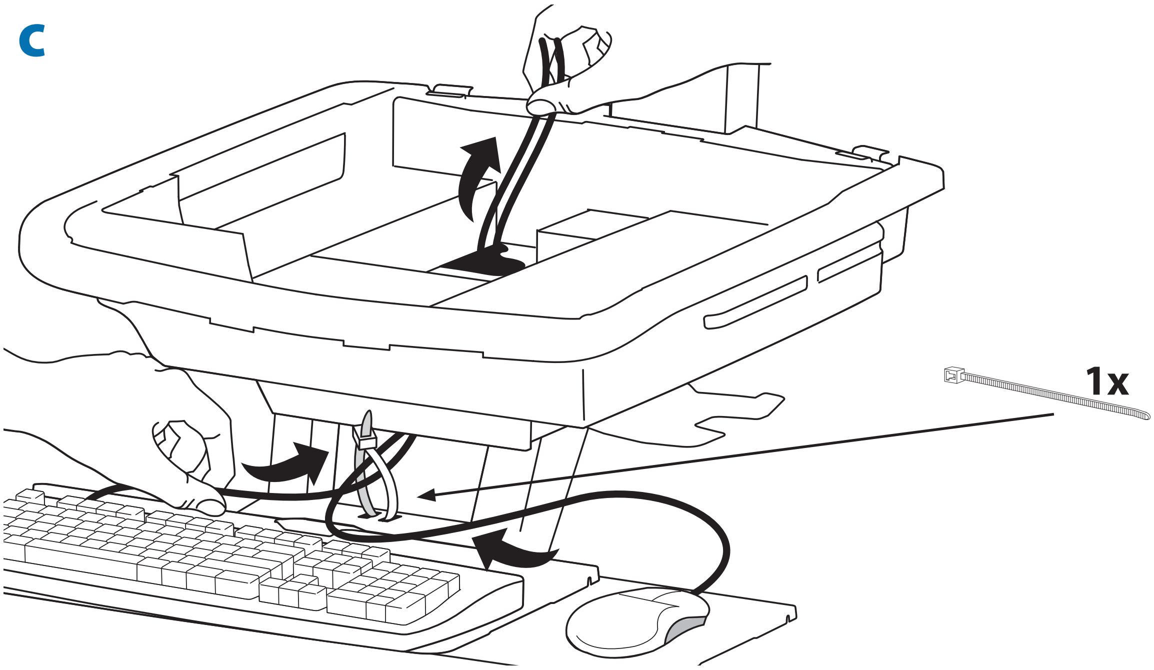

d

将键盘和鼠标连接至 USB 集线器

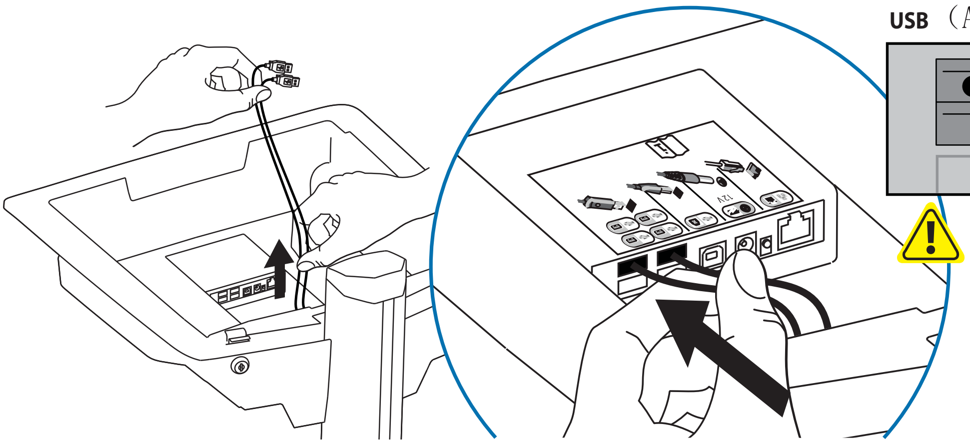

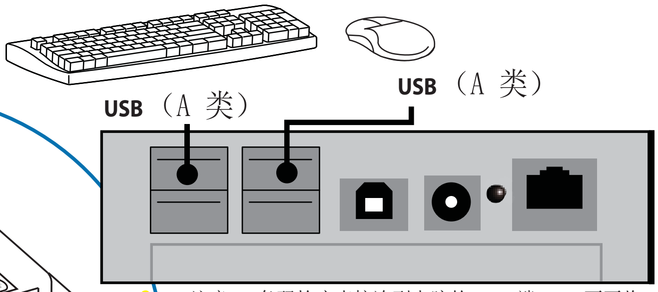

注意： 条码枪应直接连到电脑的 USB 端口。 不要将条码枪连到 USB 集线器。

4 a 将交流电源适配器放入隔间。不要将电源模块放在靠近电脑或隔间通风孔的位置。

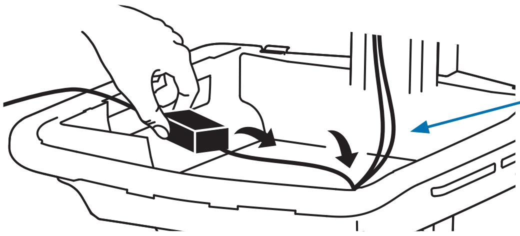

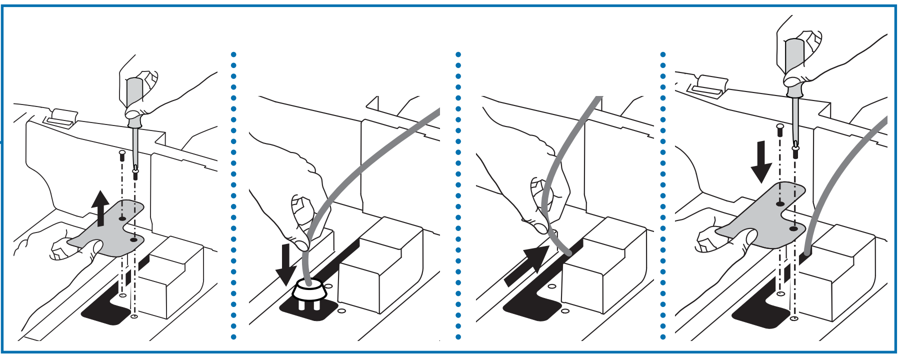

警告！ 未安装防护装置时请勿使用。只有在需要将带有大号连接器的线缆穿过隔间的底部时，才能卸下防护装置。 在线缆铺设好后立即装回防护装置。 不装回防护装置可能会导致设备损坏或人身伤害。

b 将主机放置在安全的存储区：

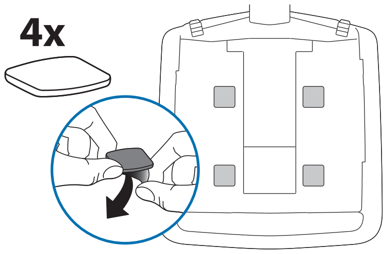

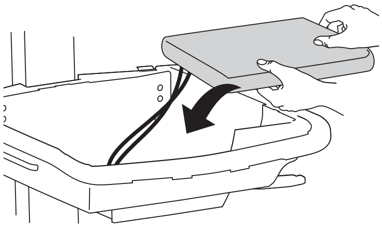

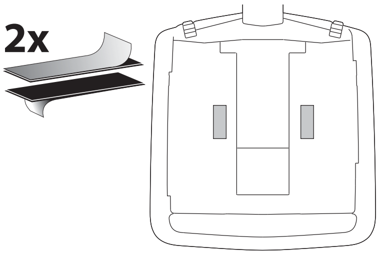

不要挡住通风孔！
将通风孔挡住可导致温度过高并使设备损坏。

USFF（超小型主机）
CPU 风扇的位置要尽量靠近手推车风扇。

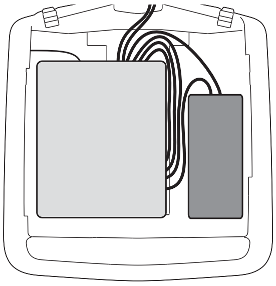

简易型客户端

将主机居中放置在存储区。

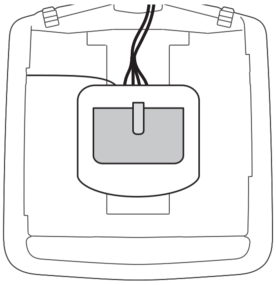

如果接上电缆后的电脑过宽，则遵照这些指示操作。

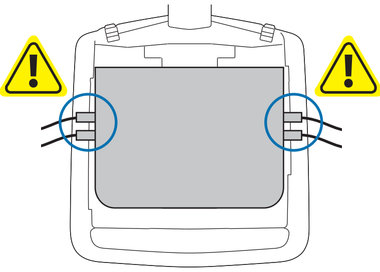

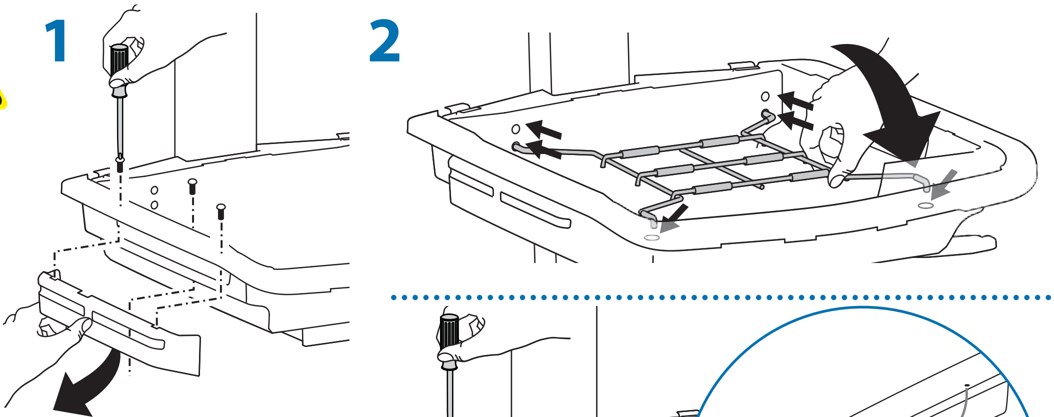

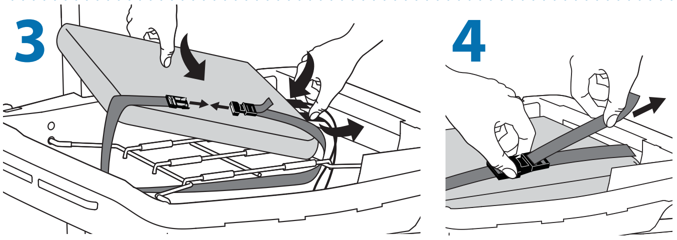

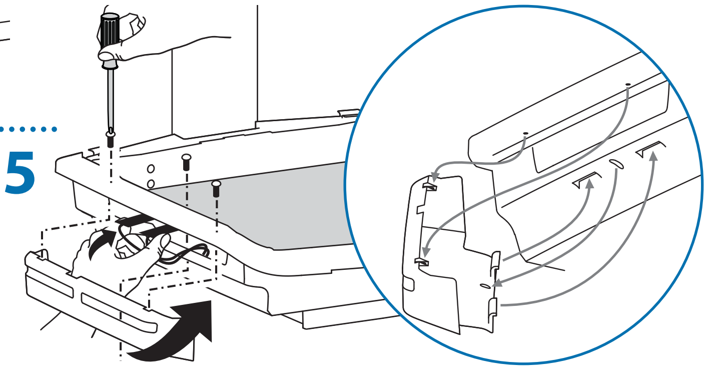

5a

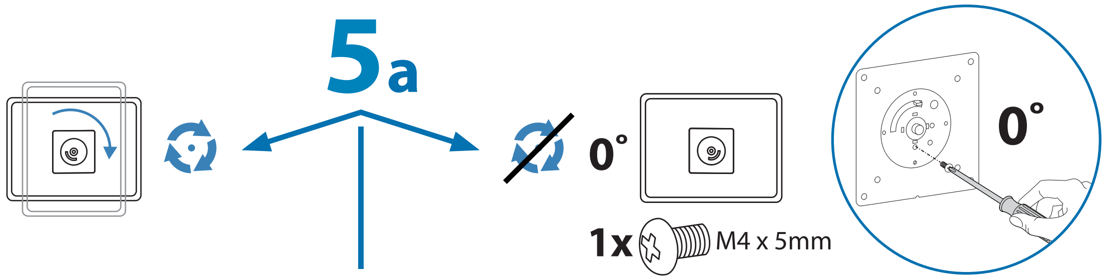

b 75x75mm / 100x100mm

警告

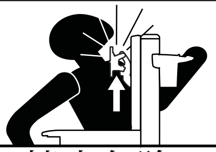

撞击危险！

手推车移动会导致挤压和割伤。
取下之前，先将显示器升到垂直调节杆的顶端。
不留心此警告可能会导致严重的人身伤害或财产损坏！

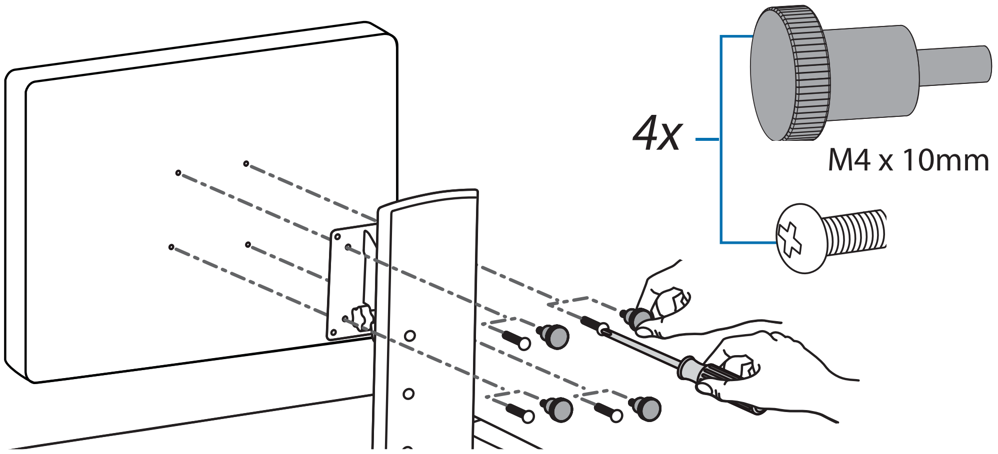

6

设置“即插即用”功能 – 按下“即插即用”功能按钮后，可将电脑从休眠或关机状态唤醒。建议将设备设为尽快进入休眠状态，以便节省电池电量。要使“即插即用”功能起作用，必须满足以下条件：

1. 必须通过以太网连接将电脑连至手推车的“即插即用”以太网端口。
2. 电池必须安装在“即插即用”电池组中，并将电池组打开。
3. 电脑必须连接到外部交流插座。

电池为厂家安装。

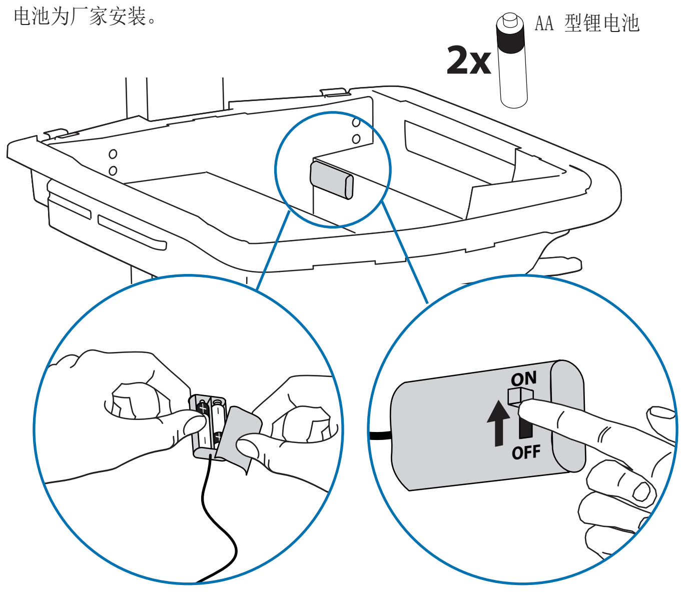

初始安装：

1. 启动电脑。
2. 调节 Bios、Windows 电源管理及 NIC 设置，以启用“远程开机”功能。

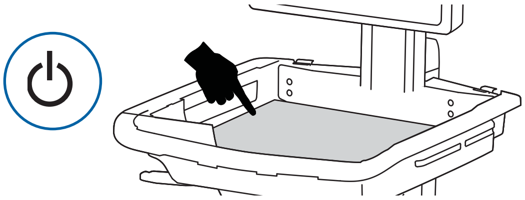

3. 将以下厂家连接的线缆插入电脑。

以太网交叉线缆： 该线缆从手推车的“即插即用”端口连接到电脑，用于“即插即用”功能。
USB：该线缆从 USB 集线器连接到电脑，由电脑向 USB 集线器、键盘照明灯和风扇供电。（注意： 电脑必须启动，USB 集线器、键盘照明灯和风扇才能工作）。

注意： 这些线缆出厂时已经连接到 USB 集线器。

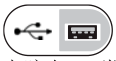

电脑上 A 类 USB 连接

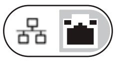

电脑上以太网跳线连接

警告：在电脑运行期间，必须让风扇一直运行。在没有风扇的情况下运行电脑可引起过热，而导致设备性能降低。

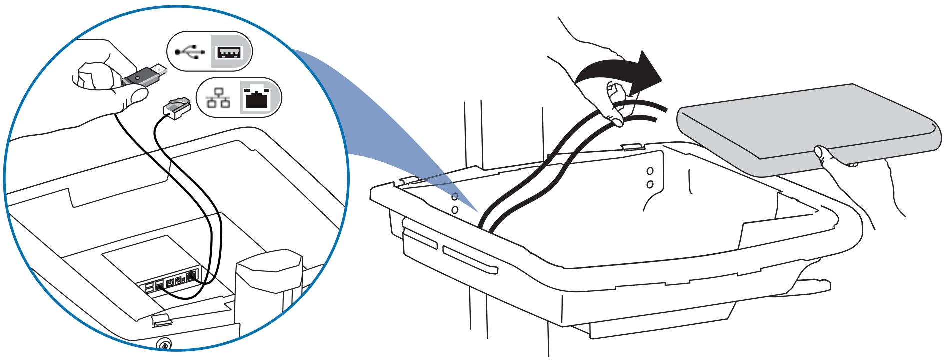

4. 向下按住“即插即用”按钮 15 秒钟。

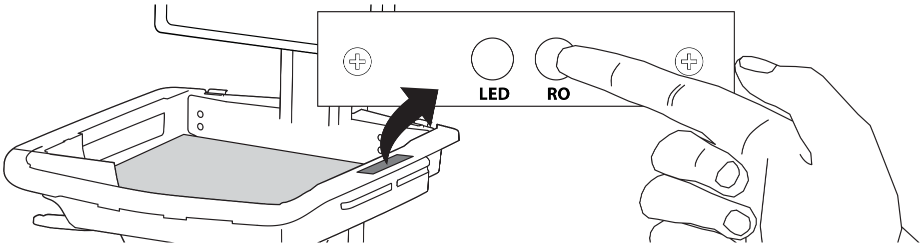

5. 关闭电脑。

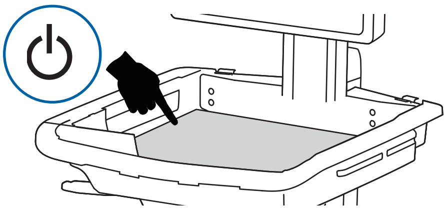

6. 装上工作台面并按下“即插即用”按钮。不要按住按钮不放，只需按下片刻，然后等待电脑启动。电脑应启动。如果未启动，重复第 1 步至第 6 步。如果电脑仍然不能启动，请联系 Ergotron 客户服务中心。

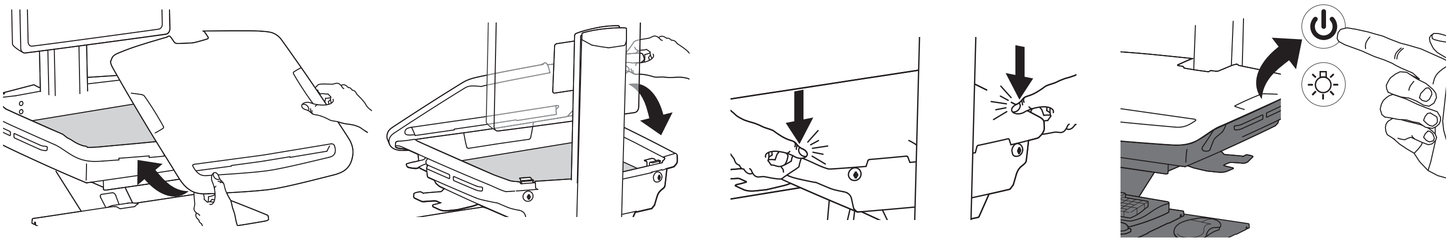

7 a 键盘照明灯

如果不手动关闭，键盘照明灯将在 15 分钟后自动关闭。

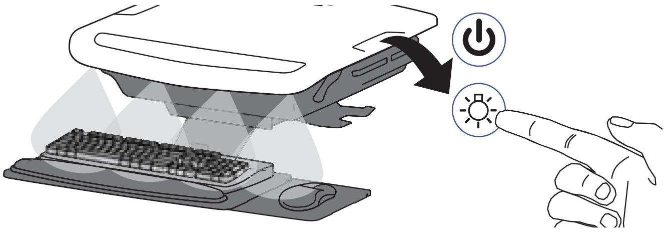

b

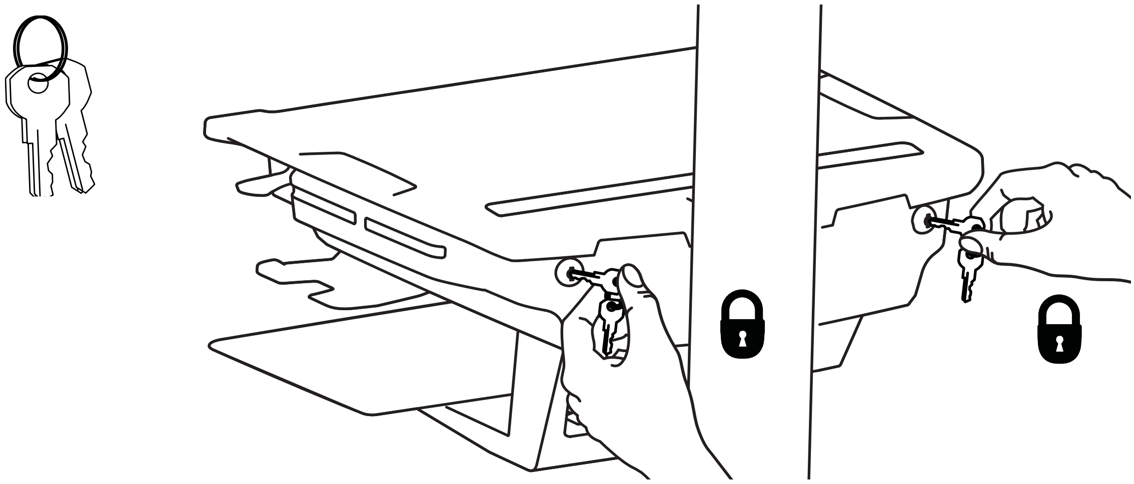

8

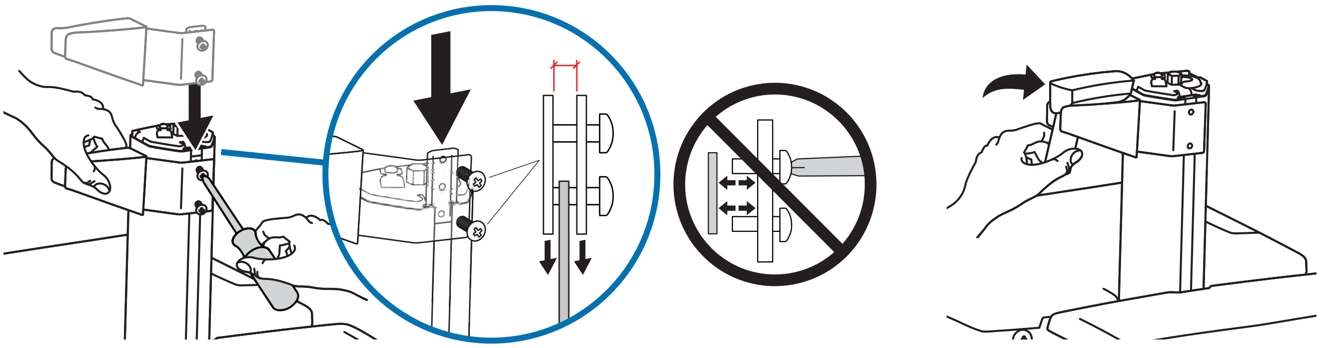

9

应当依照下列各步骤中描述的所安装设备的重量来调节本产品，这一点非常重要。 任何时候，增减该产品上的设备都会导致安装负载重量的变化，您应当重复这些调节步骤，以确保在最优化条件下安全使用。

调节应当能在整个动作范围内灵活自如，并能固定在所调整的位置。如果调节困难且不能固定在想要的位置上，请遵照说明书拧松或拧紧，使调节动作灵活自如。根据您所用产品及调节方式，可能需要旋转几圈后才能注意到差别。

a

释放锁定装置移动升降杆。

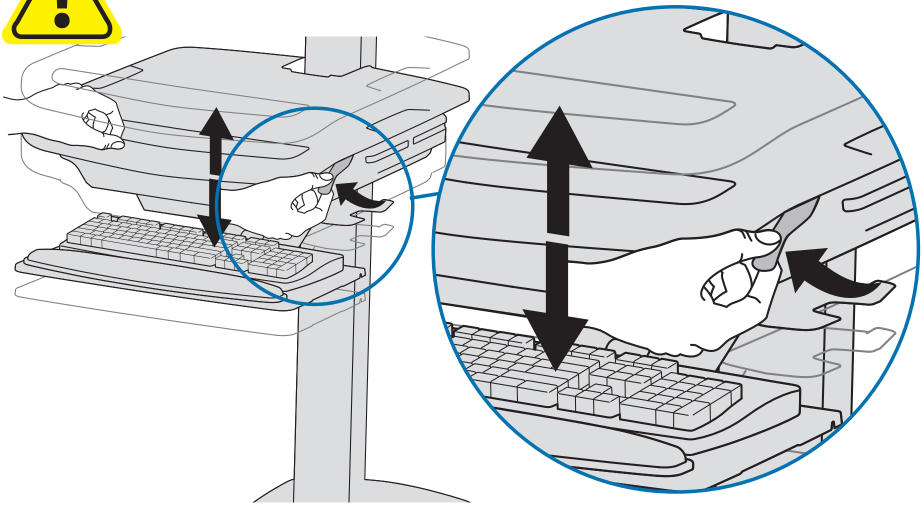

升降（上下）

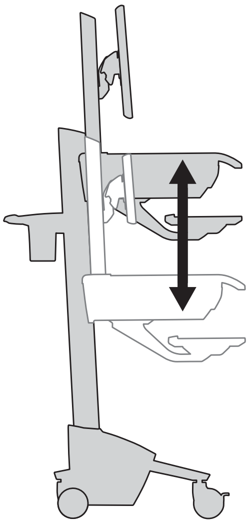

遵照这些说明拧紧或拧松。

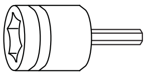

14mm (9/16")

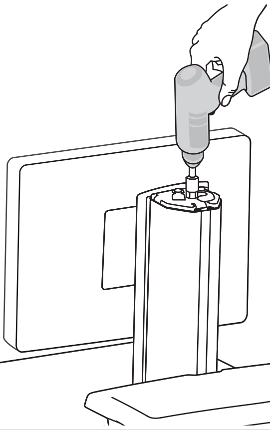

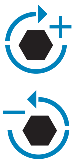

注意： 调节可能需要旋转 40 – 60 度。

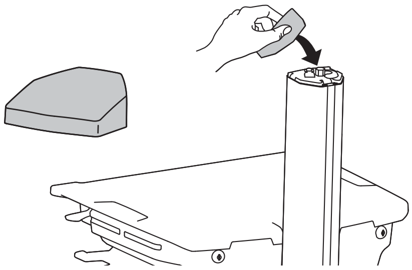

b

倾斜（前后）

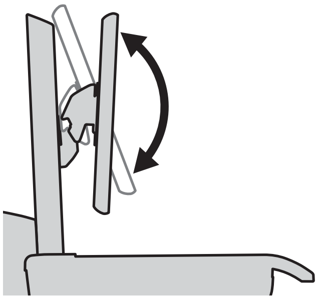

拧松旋钮，将显示器倾斜到所需位置，然后拧紧旋钮。

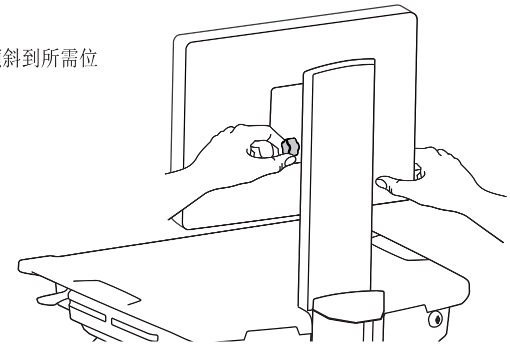

C 升降（上下）

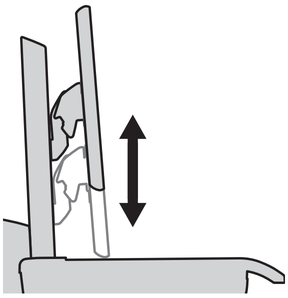

遵照这些说明拧紧或拧松。

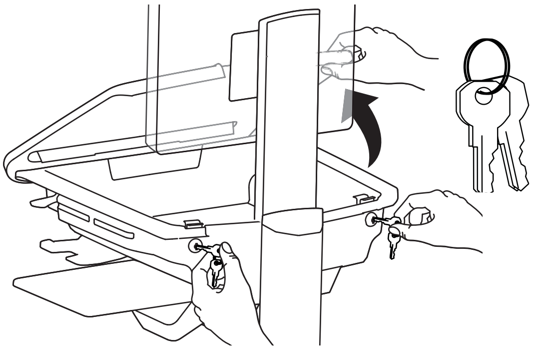

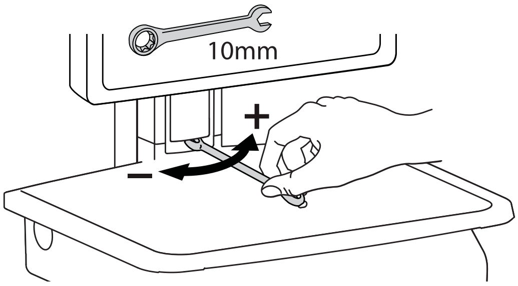

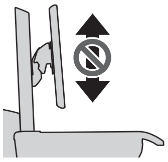

要停用液晶显示器独立升降功能

对于较重的显示器或者在使用平板电脑时，可以根据所需高度将此螺钉装入升降杆背面三个孔的其中一个，以固定液晶显示器升降支架。

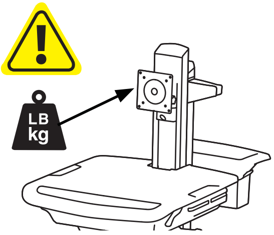

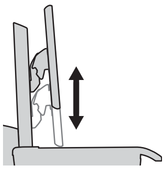

带液晶显示器独立升降功能：
<14 lbs (6.4 kg)

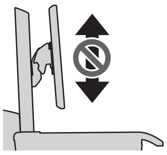

不带液晶显示器独立升降功能：
20 lbs (9 kg)

1x 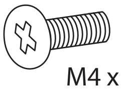
M4 x 8mm

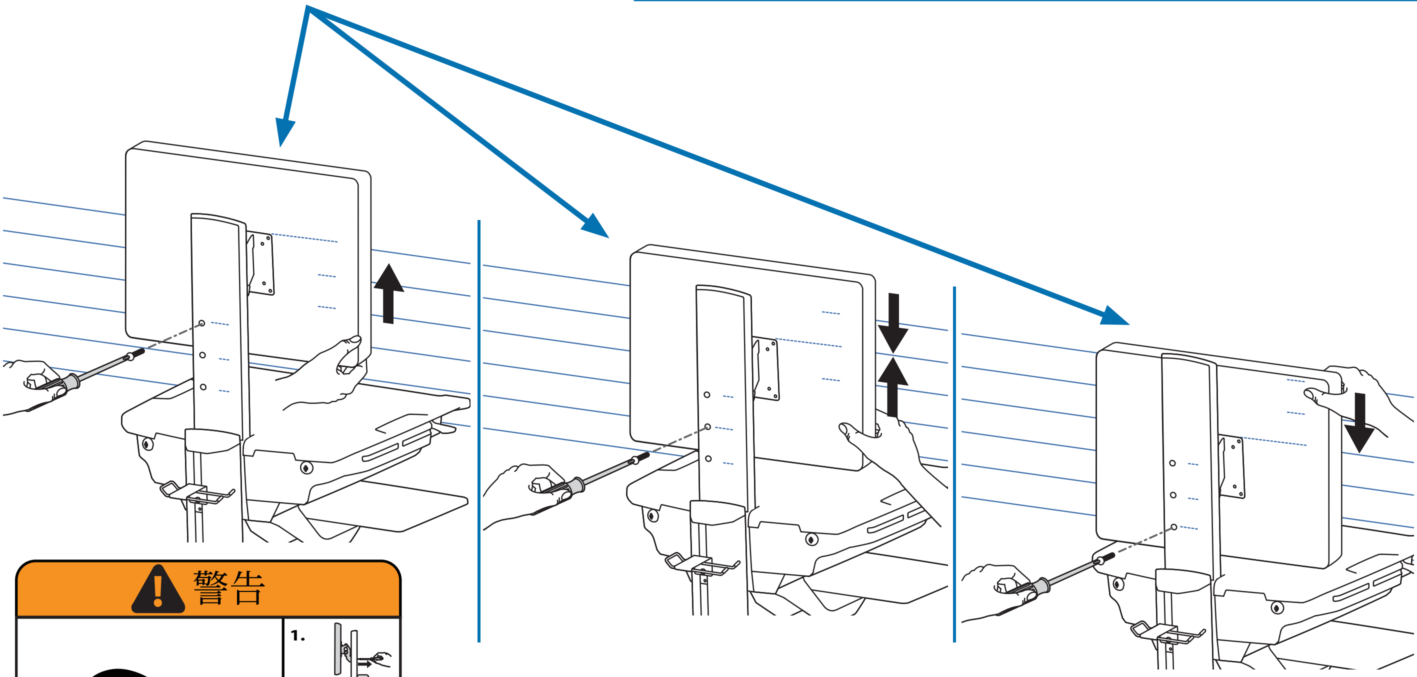

警告

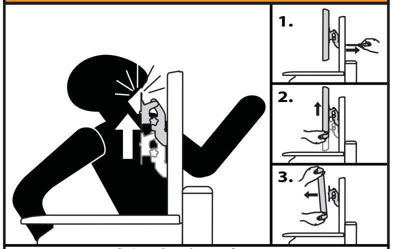

撞击危险！

手推车移动会导致挤压和割伤。
在显示器未安装时切勿卸除止动螺丝。
否则将会导致显示器转轴迅速升起并可能造成人身伤害。

要取下显示器：
1. 在装有显示器时卸除止动螺丝。
2. 将显示器升至最高位置。
3. 取下显示器。

不留心此警告可能会导致严重的人身伤害或财产损坏！
欲了解更多信息或说明，请参阅
http://4support.ergotron.com 上的产品指南或致电
1-800-888-8458 联络 Ergotron 客户服务。

822-055

1 关闭所有已安装的设备。

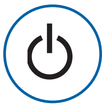

2 取出电池并在合适的条件下保存，直到作好使用准备。

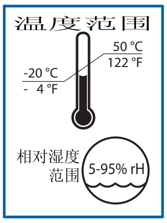

储存

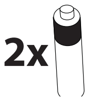

AA 型锂电池

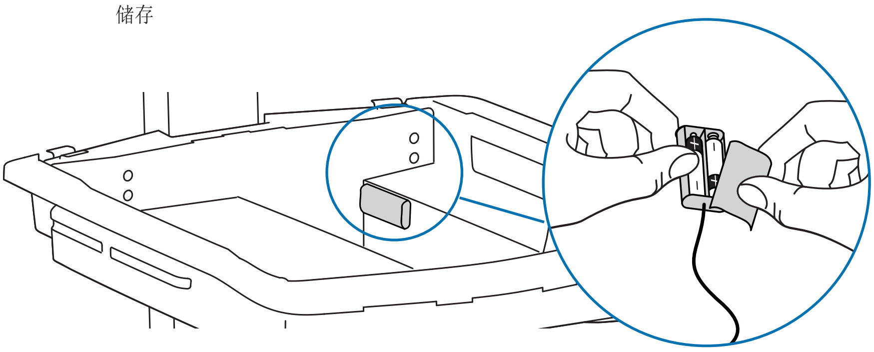

人体工程学

工作
根据您的身高进行定制

1 将显示器屏幕的顶部调节到低于眼睛一英寸的高度——松开升降锁，根据需要上升或下降升降杆。

2 将屏幕倾斜到舒适的观察角度，以减轻眼睛和颈部的疲劳。

3 向前拉出键盘托架并根据需要将鼠标托架和鼠标袋放在右侧或左侧。

4 工作时肘部弯曲大约 90°，以尽可能减轻肌肉疲劳。

5 如果升降器上下移动时比较困难，或滑出设定的位置，请参阅产品手册中有关调节的资料。

6 保持充电！
带电源的手推车应尽可能一直插到插座中，以让电池不断充电，使电脑不间断工作。

移动
移动前将设备固定妥当

1 在正常移动时，松开升降锁，将工作台面降至最低位置，以提高稳定性和防止挡住视线。

2 将拉开的托架推回，放回鼠标、条码枪和其它附件。

3 解除两只前万向轮的锁定。

4 用肘部以大约 90° 角从后部推动手推车，以最大程度控制推车并减少肌肉疲劳。

5 不要跑着推动推车！
移动前，确保电源线已从插座上拔下并且挂在储物篮上，以保证移动时的安全。记住，每天应将电池 100% 充满电！

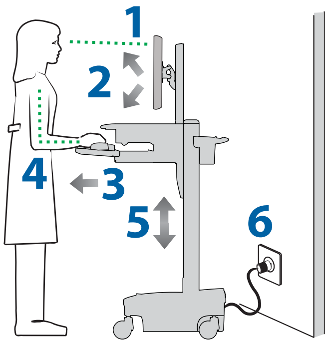

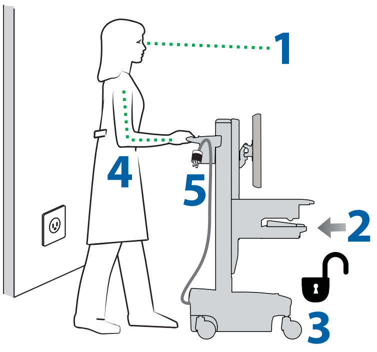

维护和安全性

危害标志回顾

本指南、推车或电源系统上出现的标志的含义

这些标志提醒您需要注意的安全状况。如果您在推车上或在推车文件例如本安装指南上碰到以下安全标志，您应能认识并理解以下安全风险的重要性。

颜色	标志	信号文字	危险等级
红色		危险	表示紧急危险状况，如果不能避免这种状况，会引致死亡或严重伤害。
橙色		警告	表示潜在的危险状况，如果不能避免这种状况，会引致死亡或严重伤害。
黄色		小心	表示潜在的危险状况，如果不能避免，可能引致轻度或中度伤害。
无	!	小心	无安全报警指示，表示潜在的危险状况，如果不能避免，可能引致财产损坏。
红色、橙色或黄色		电气	表示可能的电气危险，如果不能避免，可能会导致人身伤害、火灾和/或死亡。

清洁和维护

以下程序并不能保证可防止疾病感染。对于清洁步骤和程序，应咨询医院感染控制主任或传染病学家。

为避免触电危险，不要让电气元件暴露在水、清洁溶液或其它可能有腐蚀性的液体或物质中。

不要让手推车或手推车部件浸在液体中或让液体流进手推车中。立即用湿布擦净表面的全部清洁剂。清洁后彻底擦干表面。

由于手推车表面非常接近电源和设备，不要在手推车表面上使用易燃的清洁剂。

所有油漆和塑料手推车部件可经受常用的、稀释的、非研磨性的溶液进行清洁，例如四环氨化合物、氨酶清洁剂、漂白液和乙醇溶液。

• 笔、记号笔和白板笔的痕迹可用 91% 的异丙醇和软布擦拭干净。
• 碘酒污迹可用常用清洁剂和软布擦拭干净。
• 不要使用会损坏表面光洁度的钢丝绒或其它研磨性的材料。
• 切勿使用强溶剂，如三氯乙烯和丙酮等。 这些溶剂会破坏表面光洁度。

建议在小面积的、不显眼的地方测试清洁溶液，以确保不会损坏表面。

调整、维修、更换 - 除非有 Ergotron 认可的文档（即安装手册）作指导，不要尝试调整、维修或更换 StyleView 手推车上的任何部件。只有 Ergotron, Inc. 或经Ergotron 认证的机构可以调整、维修或更换 StyleView 手推车部件。如果手推车上的任何部件遗失或损坏，不能使用手推车，请立即联络 Ergotron 客户服务中心要求更换部件。

建议的定期检查和维护			
组件	措施	频率	执行者
¡° 即插即用¡±电池（限 SV41）	替换 2 节 AA 型锂电池[1]	当¡° 即插即用¡±指示灯闪烁时替换	任何用户
用户界面、以太网电缆和 USB 电缆	检查是否存在磨损、挤压及连接不良的情况	每月一次	任何用户
主机隔间侧的风扇	检查入口处是否有灰尘，如需要可用不会产生静电释放的吸尘器清洁	每月一次	任何用户
万向轮	检查是否存在磨损和碎屑	每月一次	任何用户
最大负荷	检查以确保不超过所建议的最大负荷	每天一次	任何用户

1. 请依照当地法律处理电池
2. 始终用类似规格的电池替换（33 Ah 替换 33 Ah）并且要成对替换

电缆 - 保持电缆在推车上布置整齐（为此给您的手推车提供了各种理线解决方案）。多余的电缆应用线夹固定在远离移动部件的地方。请参阅本指南《布线》一节，或联络 Ergotron 客户服务中心索取更多资料。

万向轮 - 定期检查万向轮，确保万向轮清洁且没有会阻碍万向轮平滑滚动的碎屑。避免将手推车在不平整、肮脏或损坏的地面上移动。

客户设备 - 确保设备在手推车上平衡并可靠安装。不要调换升降杆或支架上推车部件的位置，除非安装手册说明可以调换。将手推车部件在升降杆上移得太高或太低均可能产生不稳定的情况，导致设备损坏甚至人身伤害。有关移动手推车部件的更多资料，请联络 Ergotron 客户服务中心。

有关本产品的安全警报

本手册或手推车上会出现以下警告/小心事项：

注意：不遵守这些指引可能会导致设备损坏或人身伤害。

小心：升降锁在正常使用过程中帮助稳定工作台面和键盘托，但不会提高承重能力。不要在升降杆上挂载总重量超过 Ergotron 规定的最大承重能力的设备。安装到升降杆上的设备重量改变时（即拆下或添加设备时），为确保最佳升降性能，要进行测试，如有必要，重新调节松紧度。“设置升降杆松紧度”调节说明。

小心：不要在缺少部件或部件损坏时使用 StyleView 手推车！未咨询 Erogtron 前不要拆卸、更改或替换手推车部件。如果您在安装或操作手推车时碰到问题，请联络 Ergotron 客户服务中心。

小心：不要过度拧紧固定件。过度拧紧可能会损坏设备。

警告：储能危险：工作台面升降装置处于受力状态，在取下所安装的设备时会自行快速向前移动。出于这个原因，请勿在将工作台面移至支架上的最高位置之前取下设备！不遵守此项指示可能会导致人身伤害和/或设备损坏！在运输手推车时，将工作台面升降装置设在受力最小的状态。

小心：不要松开、拧紧或拆除升降杆上或支架顶部的任何螺帽或螺栓。改动螺帽或螺栓可能会让手推车不稳定，导致设备损坏和/或人身伤害。

小心：移动工作台面前松开升降锁！升降锁锁定时移动工作台面可能会严重损坏升降引擎。

警告：如果需要维修 StyleView 手推车，请立即联络 Ergotron 客户服务中心。手推车维修只能由 Ergotron, Inc. 或 Ergotron 授权的代理进行。

设备及附件处理

1. 请依照当地法律处理电池
2. 用户界面、自动锁抽屉及“即插即用”模块应通过电子产品回收单位回收处理。
3. 其余塑料件和金属能通过商业回收单位回收处理。

尺寸

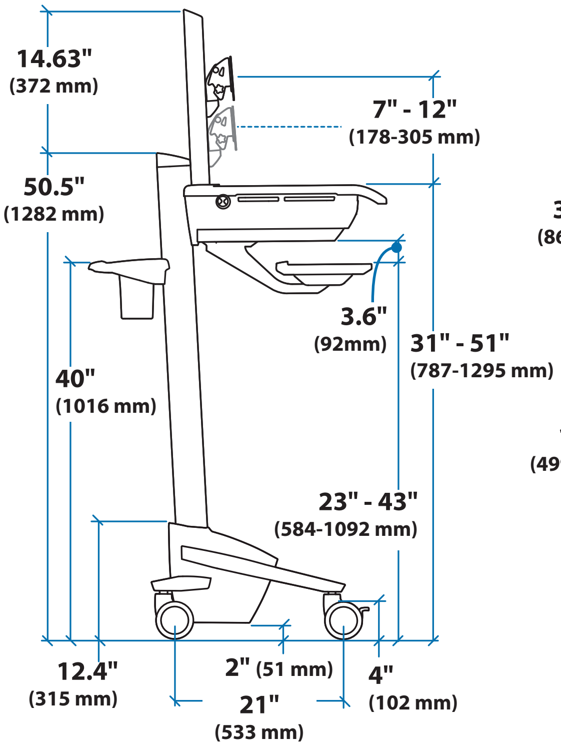

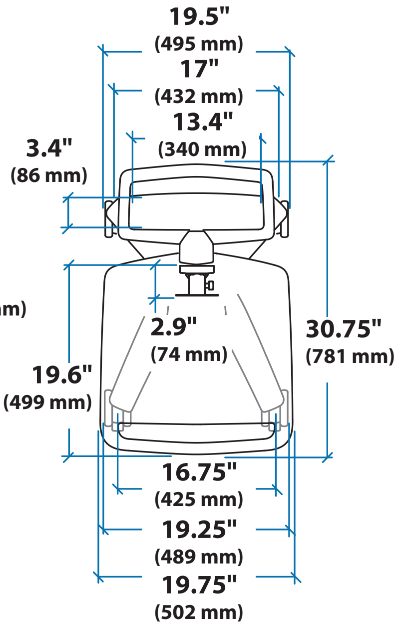

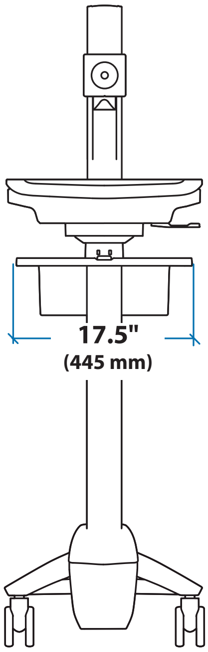

CPU 主机隔间

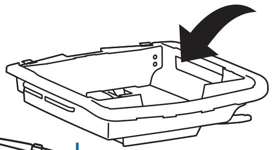

在计算机尺寸时，要包括安装的附件、突出的线缆及端口复制器或扩展坞。

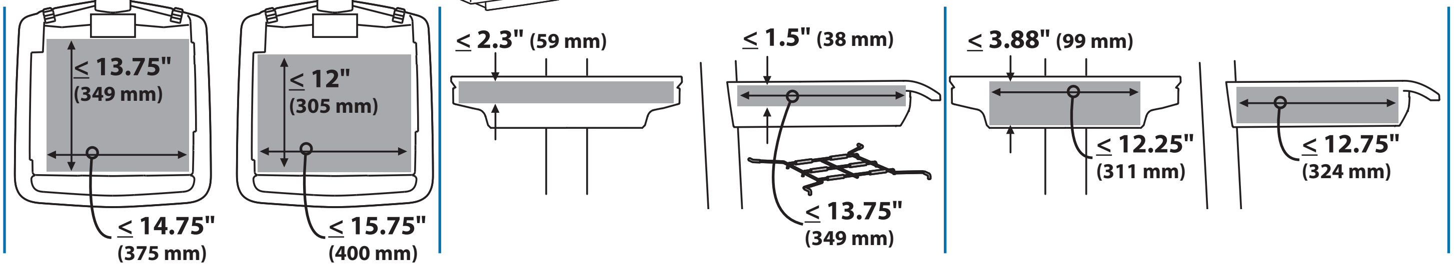

© 2011 Ergotron, Inc.
版权所有。

Ergotron Inc.尽力提供安装和使用其产品的精确和完整的资料，但是，Ergotron对任何编辑错误或疏漏（包括在从英文翻译到其它语言过程中发生的错误）不负任何责任，亦不对由于实施该安装指南或者进行与该指南相关的设备操作而引致的任何性质的偶然的、特别的或随之发生的损坏负有任何责任。Ergotron, Inc.保留对产品设计和/或产品文件进行修改的权利，而无需向用户发出通知。要获得最新的产品资料，或了解本文件是否可提供其它语言版本，请联络Ergotron。未经Ergotron, Inc.（地址：1181 Trapp Road, Eagan, Minnesota, 55121, USA）预先书面同意，不得以任何形式或者通过任何方式（电子、机械、影印、记录或其它方式）对本文件的任何部分进行复制、储存在可索取系统中, 或进行传播。在美国和外国正在申请的和已登记专利。Ergotron是Ergotron, Inc. 的注册商标。

美洲销售部门
和公司总部

1181 Trapp Rd.
美国明尼苏达
州圣保罗市
(800) 888-8458
+1-651-681-7600
www.ergotron.com
sales@ergotron.com

欧洲、中东和
非洲销售部

荷兰阿姆斯福特市
+31 33 45 45 600
www.ergotron.com
info.eu@ergotron.com

亚太地区销售部

日本东京
www.ergotron.com
apaccustomerservice@ergotron.com

全球OEM销售部

www.ergotron.com
info.oem@ergotron.com